Forma 216

cm 216 x 216 h 92

Dati tecnici *Technical features*	
Max contenuto d'acqua *Max water capacity*	**1507 L**
Jets idromassaggio *Whirlpool jets*	**30** *mini jets* **23** *jets*
Airpool *Airpool jets*	**12** *jets*
Dati dimensionali *Dimensional features*	
Volume d'imballo *Packaging volume*	**4.7 m³**
Peso a vuoto *Dry weight*	**312 kg**
Peso con acqua *Wet weight*	**1819 kg**
Caratteristiche Elettriche *Electrical features*	
Voltaggio *Voltage*	**230 V**
Amperaggio *Amperage*	**23 A (220V)**
Frequenza *Frequency*	**50Hz**
Motore idro *Whirlpool engine*	**2.2 kW** + **2.2 kW**
Pompa di ricircolo *Recirculation pump*	**0.25 kW**
Riscaldatore *Heater*	**3 kW**

Disegno tecnico / *Technical drawing*

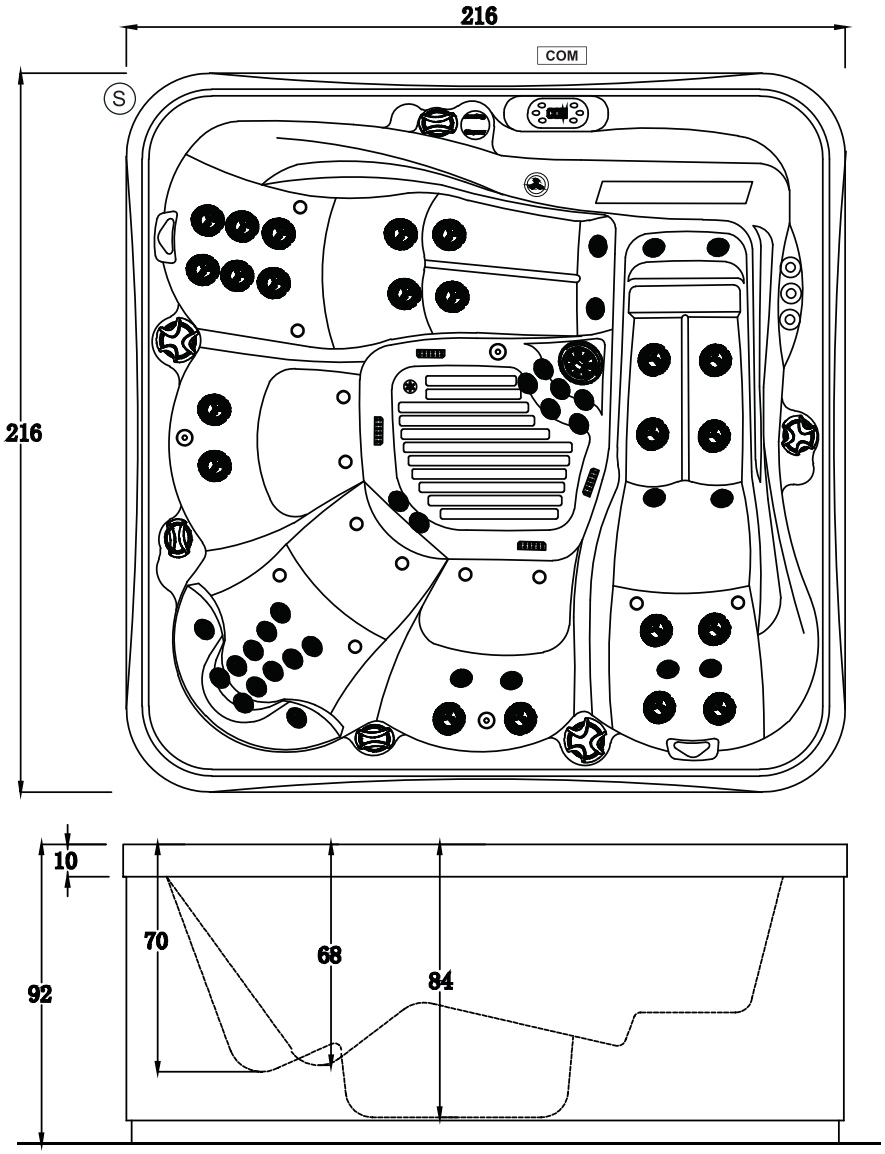

Pannello di controllo COM *Control panel*

Valvola di scarico S *Draining valve*

Le misure di ingombro indicate possono variare di ±1 cm. Tali variazioni non possono costituire motivo di reclamo.
The overall dimensions indicated may vary by ±1 cm. Such variations shall not be considered grounds for complaint.

Installazioni disponibili / *Allowed set up*

*** Il disegno della SPA è puramente indicativo.**
** This drawing serves as an indication only.*

centrostanza
standalone

Forma 216

cm 216 x 216 h 92

Predisposizioni per l'installazione / *Preparation of the installation site*

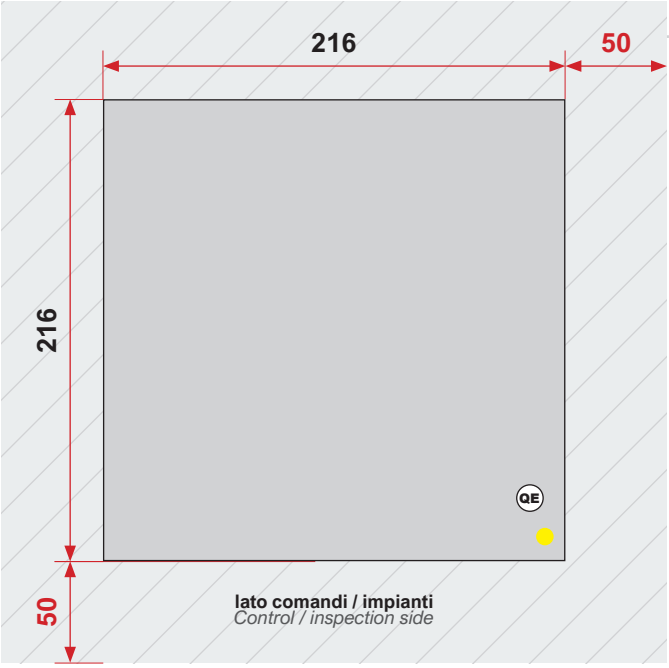

centrostanza : area perimetrale libera obbligatoria 50cm
standalone : *mandatory empty perimeter area 50cm*

Allaccio alimentazione elettrica
sez. max. cavo 3x6mm² / lunghezza 2m ca
Electrical connection
max. cable section 3x6mm² /approximate lenght 2m

A monte dell'impianto idraulico si consiglia di installare dei rubinetti filtro. L'azienda declina la responsabilità di eventuali problemi derivanti dalla mancata installazione dei suddetti.
Upstream of the plumbing system it is recommended to install filter taps. The company declines all responsibility for any problems resulting from the failure to install the above.

NOTE:

- **L'impianto elettrico deve essere conforme alle norme CEE**
- **La spa dovrà essere collegata ad un sezionatore di rete (interruttore magnetotermico) con contatti distanziati min. 3 mm e ad un RCD (interruttore differenziale) di max. 30mA**
- **È necessario che nell'impianto dell'edificio sia presente un dispositivo di disconnessione bipolare**
- **Deve esistere un efficiente impianto di messa a terra**
- **La spa deve essere collegata all'impianto di messa a terra dell'edificio in maniera permanente**

- *The electrical installation must comply with EC standards*
- *The spa must be connected to a network switch (magnetothermal switch) with contacts spaced min. 3 mm and to a RCD (differential switch) of max. 30mA*
- *The building installation must have a bipolar disconnect device*
- *There must be an efficient grounding system*
- *The spa must be permanently connected to the building's grounding system*

Forma 216

cm 216 x 216 h 92

Installazione fuori terra / *Free-standing installation*

centrostanza : area perimetrale libera obbligatoria **50cm**
standalone : *mandatory empty perimeter area* ***50cm***

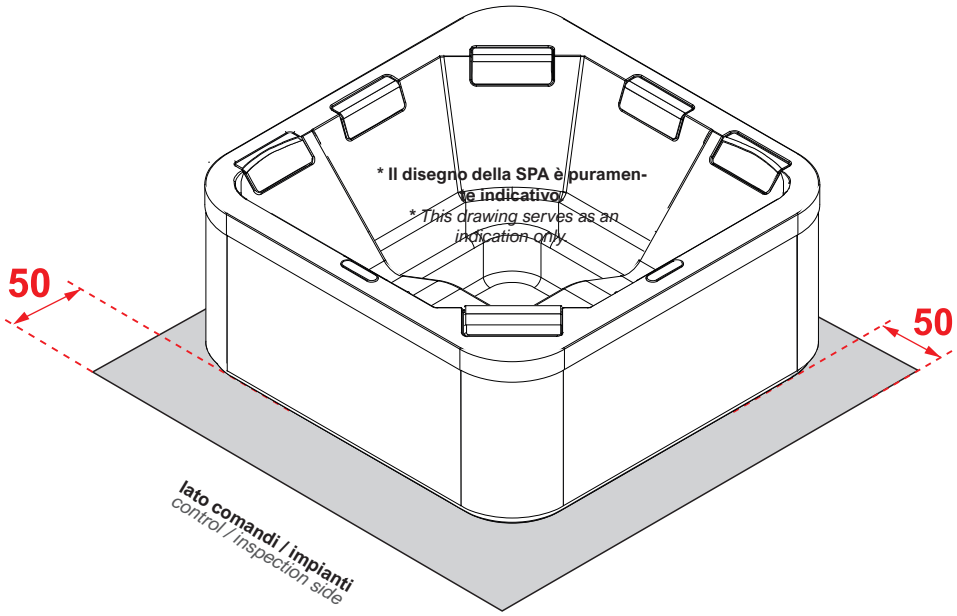
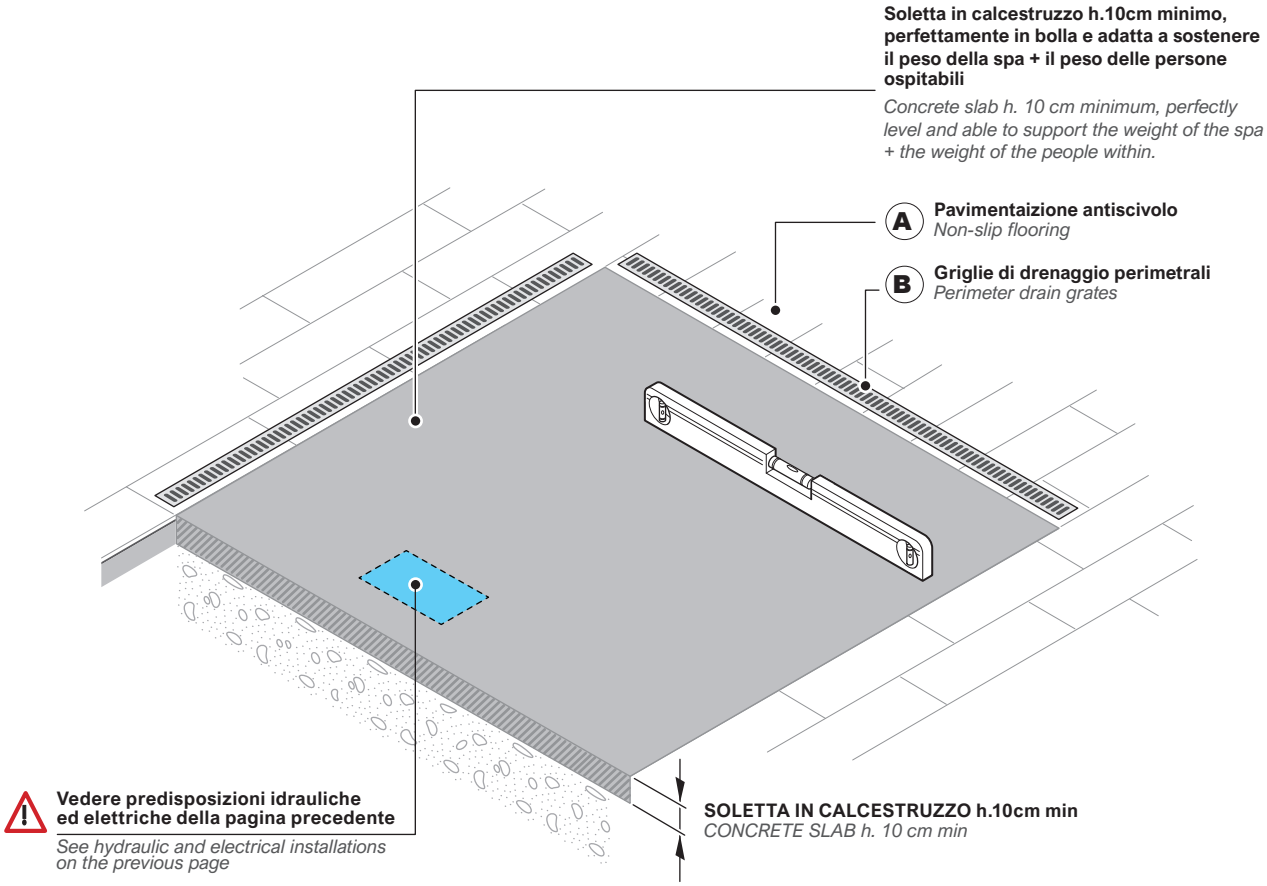
Predisposizione della sede / *Preparatin of the installation site*